VENTILATORE A PIANTANA (DIAM. 40 CM)

PIA4058M

220-240V~ 50Hz 50W

.

Leggere e conservare queste istruzioni in caso di future consultazioni.
Per informazioni contattare il numero del Servizio Clienti Bennet 800 23 66 38

REGOLE PER UN USO IN SICUREZZA

Come in presenza di ogni apparecchio alimentato a corrente elettrica e con parti in movimento, anche in presenza di questo ventilatore è necessario adottare alcune fondamentali precauzioni di sicurezza. Leggere attentamente tutto il manuale per imparare a conoscere le caratteristiche del prodotto e i suoi comandi (anche se si conosce già il funzionamento di questo genere di apparecchi).

AVVERTENZE

Prima di utilizzare l'apparecchio, assicurarsi di aver letto tutte le istruzioni riportate su questo manuale.

- Questo apparecchio può essere usato da bambini dagli 8 anni in su e da persone con ridotte capacità fisiche, sensoriali o mentali o con mancanza di esperienza o conoscenza adeguate se a loro è stata assicurata un'adeguata sorveglianza oppure se hanno ricevuto istruzioni circa l'uso in sicurezza dell'apparecchio e hanno compreso i pericoli correlati. Le operazioni di pulizia e di manutenzione non devono essere effettuate da bambini a meno che non abbiano più di 8 anni e siano sorvegliati. Tenere l'apparecchio ed il suo cavo fuori dalla portata di bambini sotto gli 8 anni di età.
- I bambini non devono giocare con l'apparecchio.
- Tenere lontano da animali domestici.
- Prestare estrema attenzione durante il funzionamento dell'apparecchio; non toccare mai le parti in movimento.
- Non tentare di raggiungere le pale, inserendo oggetti o le dita all'interno della griglia.
- Non lasciare incustodito durante il funzionamento e in generale ogni qualvolta la spina è collegata alla presa di corrente. Il pericolo di scosse elettriche sussiste anche quando l'apparecchio è spento ma la spina è collegata alla presa di corrente.
- Prima di connettere la spina alla presa per la prima volta, controllare che la tensione locale sia uguale a quello indicato su questo manuale.
- Prima di collegare la spina alla presa, accertarsi che l'apparecchio sia spento.

- Assicurarsi di avere le mani perfettamente asciutte quando si collega o scollega la spina. Non utilizzare l'apparecchio a piedi nudi.
- Dopo aver utilizzato l'apparecchio, spegnerlo attraverso gli appositi tasti ed estrarre la spina dalla presa di corrente. Tenere la spina disconnessa anche in caso di inutilizzo per un breve periodo di tempo.
- Non immergere il corpo del prodotto in acqua o altri liquidi.
- Posizionare lontano da lavandini e contenitori di liquidi in cui possa accidentalmente cadere.
- Non utilizzare in ambienti umidi. Non utilizzare in bagno.
- Nel caso l'apparecchio dovesse cadere in acqua o in altri liquidi, scollegare immediatamente l'interruttore generale dell'impianto elettrico, quindi scollegare la spina dalla presa di corrente con le mani perfettamente asciutte. Non tentare di recuperare l'apparecchio caduto in acqua. Non riutilizzare l'apparecchio caduto in acqua.
- Posizionare l'apparecchio su un pavimento piano e asciutto.
- Non posizionare l'apparecchio su superfici che possano surriscaldarsi.
- Non utilizzare l'apparecchio all'aria aperta. Questo apparecchio è inteso solo per uso domestico. Non usare all'aperto o per scopo commerciale. Non usare per scopi diversi da quelli per cui il prodotto è stato inteso.
- Non tentare di aprire la cassa dell'apparecchio; al suo interno non esistono parti utilizzabili dall'utente.
- Assicurarsi che il cavo di alimentazione non sia d'intralcio. Fare in modo che non venga calpestato o schiacciato da mobili o oggetti pesanti.
- Per consentire un'adeguata circolazione dell'aria, lasciare almeno 50 cm tra l'apparecchio e le pareti.
- Stendere completamente il cavo prima dell'utilizzo. Non lasciare il cavo arrotolato per evitare un eccessivo surriscaldamento. Non tirare eccessivamente il cavo.
- Non tirare mai il cavo elettrico per scollegare l'apparecchio dalla presa di corrente, bensì afferrare saldamente la spina avendo cura di avere le mani perfettamente asciutte.

- Per evitare il rischio di scosse elettriche, non immergere il cavo di alimentazione, la spina o l'apparecchio stesso in acqua o altri liquidi.
- Non utilizzare nel caso in cui il cavo si presenti danneggiato, o se si dovesse verificare un malfunzionamento. Se l'apparecchio non risulta integro in tutte le sue parti, interrompere immediatamente l'utilizzo e rivolgersi al rivenditore, oppure ad un centro di assistenza tecnica o comunque a personale qualificato per le opportune verifiche.
- Non usare l'apparecchio quando è stato fatto cadere, o con cavo o spina danneggiati. Non cercare di riparare o intervenire da soli sull'apparecchio. Errati interventi o manomissioni rendono vana la garanzia ed espongono la persona a pericolo. In caso di parti danneggiate o sospetto malfunzionamento, interrompere immediatamente l'utilizzo e consultare personale qualificato.
- Verificare regolarmente l'integrità del cavo. In caso risulti necessario sostituire il cavo di alimentazione, non intervenire da sé. Rivolgersi solo a personale qualificato o a un centro di assistenza tecnica, in quanto possono essere richiesti strumenti particolari.
- Evitare l'utilizzo di una prolunga. Nel caso che quest'ultima risulti assolutamente indispensabile, rivolgersi a personale qualificato per le opportune verifiche.
- Non intervenire da soli sull'apparecchio. Errati interventi o manomissioni rendono vana la garanzia ed espongono la persona a pericolo.
- Nel caso le pale dovessero bloccarsi, spegnere l'apparecchio, scollegare la spina dalla presa e rimuovere la griglia anteriore per conoscere la causa del blocco.
- Non coprire mai l'apparecchio anche se l'apparecchio è spento ma la spina è collegata alla presa di corrente. Pericolo di surriscaldamento e incendio.
- Non spruzzare acqua o altre sostanze sul ventilatore.
- Scollegare la spina dalla presa prima di intraprendere le operazioni di pulizia. **NOTA**: Accertarsi che il ventilatore sia spento prima di scollegare la spina dalla rete elettrica. Le operazioni di pulizia devono essere effettuate come spiegato nell'apposito paragrafo.

- Assicurarsi che il ventilatore sia scollegato dalla rete di alimentazione prima di togliere lo schermo di protezione.
- Se il cavo di alimentazione è danneggiato, esso deve essere sostituito dal costruttore o dal suo servizio assistenza tecnica o comunque da una persona con qualifica similare, in modo da prevenire ogni rischio.
- I bambini devono essere sorvegliati per sincerarsi che non giochino con l'apparecchio.
- Non utilizzare questo apparecchio collegato a programmatori, temporizzatore esterno, sistema di comando a distanza separato, timer o qualsiasi altro dispositivo che possa accenderlo automaticamente.
- Importante! Utilizzare l'apparecchio solo previo assemblaggio della base. Non utilizzare mai il ventilatore senza base. Non utilizzare senza le griglie di protezione.

IN OCCASIONE DEL PRIMO UTILIZZO

Estrarre delicatamente l'apparecchio dalla scatola e verificare che risulti integro in tutte le sue parti. Tenere i materiali dell'imballaggio (polistirolo, sacchetti in plastica, ecc...) lontano dalla portata dei bambini, in quanto possibile fonte di pericolo (soffocamento). Prestare estrema attenzione che l'apparecchio non subisca urti.

LISTA DELLE PARTI

Prima di procedere all'assemblaggio delle parti e all'utilizzo, consultare l'illustrazione riportata qui di seguito, dove vengono mostrate le parti che compongono l'apparecchio:

1. GRIGLIA ANTERIORE
2. DADO DI FISSAGGIO
3. PALE
4. DADO DI FISSAGGIO
5. GRIGLIA POSTERIORE
6. PERNO MOTORE
7. CORPO MOTORE
8. PERNO OSCILLAZIONE
9. SUPPORTO MOTORE
10. COLLO CON COMANDI
11. VITE DI FISSAGGIO CORPO
12. CAVO ELETTRICO E SPINA
13. TUBO IN METALLO
14. ANELLO PER FISSAGGIO REGOLAZIONE ALTEZZA
15. GAMBO
16. BASE A CROCE

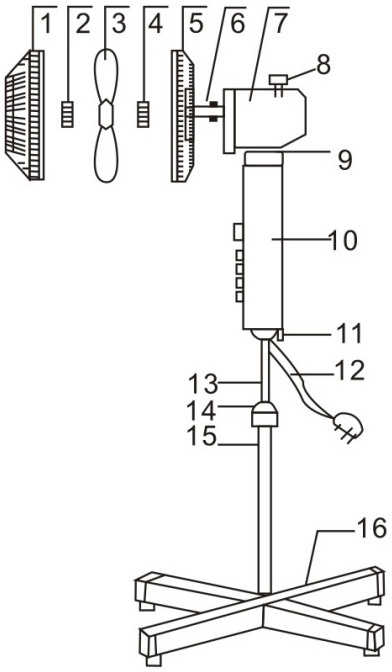

Prima di assemblare e utilizzare l'apparecchio, consultare la lista delle parti e le istruzioni di assemblaggio riportate in queste pagine.

ISTRUZIONI DI MONTAGGIO

Importante! Assicurarsi che la spina sia scollegata dalla presa di corrente quando ci si appresta ad assemblare l'apparecchio!

Si consiglia di partire dalla base e poi procedere via verso l'alto.

A - Assemblaggio della base:

- Rilasciare le 4 viti posizionate sulla base del fusto. Posizionare i bracci della base, quindi fissare con le viti prima tolte (Fig. 1);

B - Regolazione del gambo estendibile:

- Ora che la base e la parte inferiore del gambo sono fissate, è possibile regolare la parte estendibile. Agire sull'anello di regolazione altezza per allentare il gambo (Fig. 2)
- Coprire le viti di fissaggio bracci tramite l'apposita copertura in plastica. Farla scivolare verso il basso;

- Per fissare il gambo all'altezza desiderata, stringere nuovamente l'anello (Fig. 3). Il gambo estendibile deve essere sufficientemente alzato per consentire il fissaggio del corpo motore.

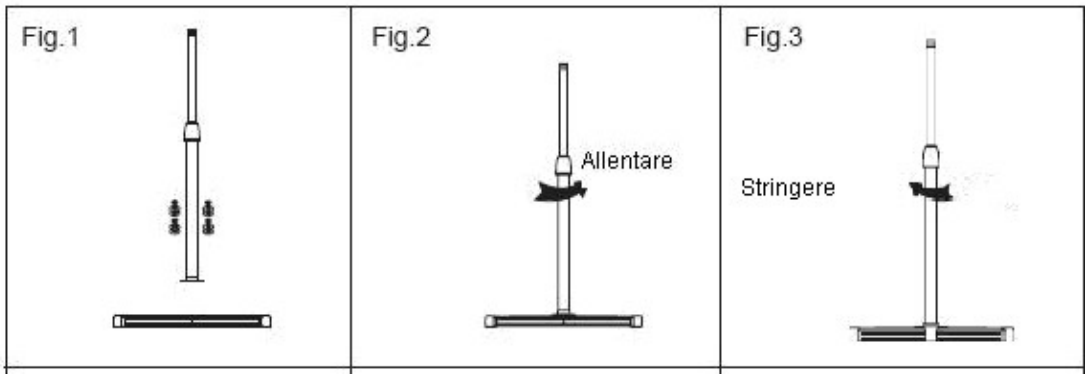

C - Fissaggio del corpo motore:

L'assemblaggio di questa parte è particolarmente delicato. Farsi assistere da una seconda persona se necessario.

- Afferrare la parte composta dal corpo motore (7) e collo con i comandi (10) che arrivano già assemblati assieme. Posizionarla sul tubo cromato della piantana di supporto precedentemente assemblata e fissarla con la vite di fissaggio (11).

Verificare che sia stabile prima di rilasciarla.

D - Fissaggio di griglia e pale:

1. Togliere il dado di fissaggio (4) dal perno motore (arriva avvitato per evitare che vada perso) ruotando in senso antiorario.
2. Inserire la griglia di protezione posteriore (5) sull'alloggiamento del motore in modo che l'impugnatura sia in posizione verso l'alto. Ora riavvitare il dado di fissaggio (4) in modo che la griglia posteriore risulti ben ferma.
3. Togliere la protezione di gomma nera dal perno motore se presente. Posizionare le pale (3) e fissarle con il dado di fissaggio (2) girandolo in senso antiorario (seguire la freccia "TIGHTEN" stampata sul dado). Verificare che le pale non tocchino la griglia.
4. Ora inserire la griglia di protezione anteriore (1) e chiudere le clip di fissaggio per assemblarle insieme alla griglia di protezione posteriore.

Prima di connettere la spina alla presa, verificare che tutte le parti risultino assemblate correttamente. Verificare che le clips di chiusura siano ben fissate. Non collegare la spina alla presa in caso di dubbio.

Attenzione! Questo apparecchio è dotato di piccole parti. Assicurarsi che siano sempre tenute lontano dalla portata dei bambini.

MODALITA' DI FUNZIONAMENTO

1. Una volta completate le operazioni di montaggio (vedi paragrafi precedenti), posizionare il ventilatore su un pavimento stabile, non scivoloso e dove non sia di intralcio, lontano da contenitori di liquidi.
2. Verificare che i tasti "1", "2", "3" non siano premuti.
3. Collegare la spina a una presa di corrente idonea, avendo cura di avere le mani perfettamente asciutte.
4. Sulla parte frontale del collo del ventilatore sono presenti i tasti di regolazione velocità:

0 = spento 1 = velocità bassa 2= velocità media 3= velocità alta.

Selezionare la velocità desiderata. È possibile modificare l'impostazione della velocità durante l'utilizzo, senza dovere spegnere l'apparecchio.

5. Funzione oscillazione: E' possibile attivare la funzione di oscillazione orizzontale premendo il tasto posizionato sul retro del corpo motore. Per disattivare l'oscillazione, tirare delicatamente il tasto verso l'alto. Ora il getto d'aria resterà fisso.
6. Per interrompere l'utilizzo, premere il tasto "0" e scollegare la spina dalla presa.

Note:

- Non toccare le parti in movimento!
- In caso le pale dovessero bloccarsi, ricordarsi di spegnere l'apparecchio e scollegare la spina dalla presa prima di aprire la griglia e verificare.
- Non infilare mai le dita o nessun utensile dentro la griglia.
- È possibile regolare la direzione del getto alzando o abbassando la testa del ventilatore. Effettuare questa operazione a ventilatore spento.

PULIZIA E MANUTENZIONE

- Prima di iniziare qualsiasi operazione di pulizia, spegnere l'apparecchio e scollegare la spina dalla presa.
- Non immergere mai il prodotto in acqua o in nessun altro tipo di liquidi.
- Pulire la superficie esterna del prodotto con un panno morbido e asciutto. Evitare detergenti aggressivi o spugne abrasive che possano danneggiare la superficie dell'apparecchio!
- Per rimuovere eventuali residui di polvere dalle pale, rimuovere la griglia anteriore e pulire le pale delicatamente con un panno morbido e asciutto. Non bagnarle.
- Riporre l'apparecchio in un luogo fresco e asciutto, lontano dalla portata dei bambini. Possibilmente conservarlo dentro all'imballo originale. Tenere lontano dalla portata dei bambini.

  Importante! Non immergere mai il ventilatore in acqua o nessun tipo di liquido! Assicurarsi di non bagnare mai il cavo nè la spina.

NOTA

Gli apparecchi elettrici da smaltire non possono essere trattati come i normali rifiuti domestici. Provvedere al riciclo negli impianti adeguati. Consultare l'ente locale o il rivenditore per suggerimenti su raccolta e smaltimento.

Questa apparecchiatura è conforme alle Direttive Comunitarie vigenti.

SCHEDA INFORMATIVA PER I VENTILATORI

Come da comunicazione della Commissione nell'ambito dell'attuazione del Regolamento (UE) n. 206/2012 del 6/3/2012, relativo alle specifiche per la progettazione ecocompatibile dei condizionatori d'aria e dei ventilatori:

Mod. PIA4058M

Descrizione	Simbolo	Valore	Unità di misura	Note
Portata massima d'aria	F	47.95	m^3/ min	-
Potenza assorbita	P	39.1	W	-
Valore di esercizio	SV	1.23	(m^3/ min) / W	-
Standard di misurazione del valore di esercizio	IEC 60879:2019			-
Consumo elettrico in modalità "attesa"	W	0	P_{SB}	-
Livello di potenza sonora	L_{WA}	50.9	dB(A)	-
Velocità massima dell'aria	c	2.738	m/sec	-
Consumo elettrico stagionale	Q	12.512	kWh/a	-
Dettagli per maggiori informazioni	Bennet S.p.A., via E.Ratti 2, Montano Lucino (CO) – Italia. Numero servizio clienti 800 23 66 38.			-

GARANZIA

Questo apparecchio è garantito per un periodo di 24 mesi dalla data di acquisto.

L'impegno di garanzia decade automaticamente laddove vengano riscontrate rotture accidentali dovute a trasporto o cadute, oppure a manomissioni e modifiche; per uso improprio o non conforme alle specifiche istruzioni, errato inserimento nella rete di alimentazione, riparazioni effettuate da personale non autorizzato. Si raccomanda, quindi, in caso di necessità, di rivolgersi direttamente ed esclusivamente al vostro rivenditore.

L'apparecchio viene riparato o sostituito in garanzia solo in caso di malfunzionamento causato da difetti di materiale e/o manodopera.

La garanzia è valida solo previa presentazione della ricevuta di acquisto del prodotto da riparare riportante la data di acquisto.

Bennet S.p.A., Via E.Ratti 2, Montano Lucino (CO) – Italia.

Fabbricato in Cina.

INFORMAZIONI AGLI UTENTI

ai sensi del Decreto Legislativo N° 49 del 14 Marzo 2014 "Attuazione della Direttiva 2012/19/UE sui rifiuti di apparecchiature elettriche ed elettroniche (RAEE)"

Il simbolo del cassonetto barrato riportato sull'apparecchiatura indica che il prodotto alla fine della propria vita utile deve essere raccolto separatamente dagli altri rifiuti. L'utente dovrà, pertanto, conferire l'apparecchiatura integra dei componenti essenziali giunta a fine vita agli idonei centri di raccolta differenziata dei rifiuti elettronici ed elettrotecnici, oppure riconsegnarla al rivenditore al momento dell'acquisto di nuova apparecchiatura di tipo equivalente, in ragione di uno a uno, oppure 1 a zero per le apparecchiature aventi lato maggiore inferiore a 25 cm. L'adeguata raccolta differenziata per l'avvio successivo dell'apparecchiatura dimessa al riciclaggio, al trattamento e allo smaltimento ambientale compatibile contribuisce ad evitare possibili effetti negativi sull'ambiente e sulla salute e favorisce il riciclo dei materiali di cui è composta l'apparecchiatura. Lo smaltimento abusivo del prodotto da parte dell'utente comporta l'applicazione delle sanzioni amministrative di cui al D. Lgs n. Decreto Legislativo N° 49 del 14 Marzo 2014.